東京警察病院 組織図（Ｒ２．０９）

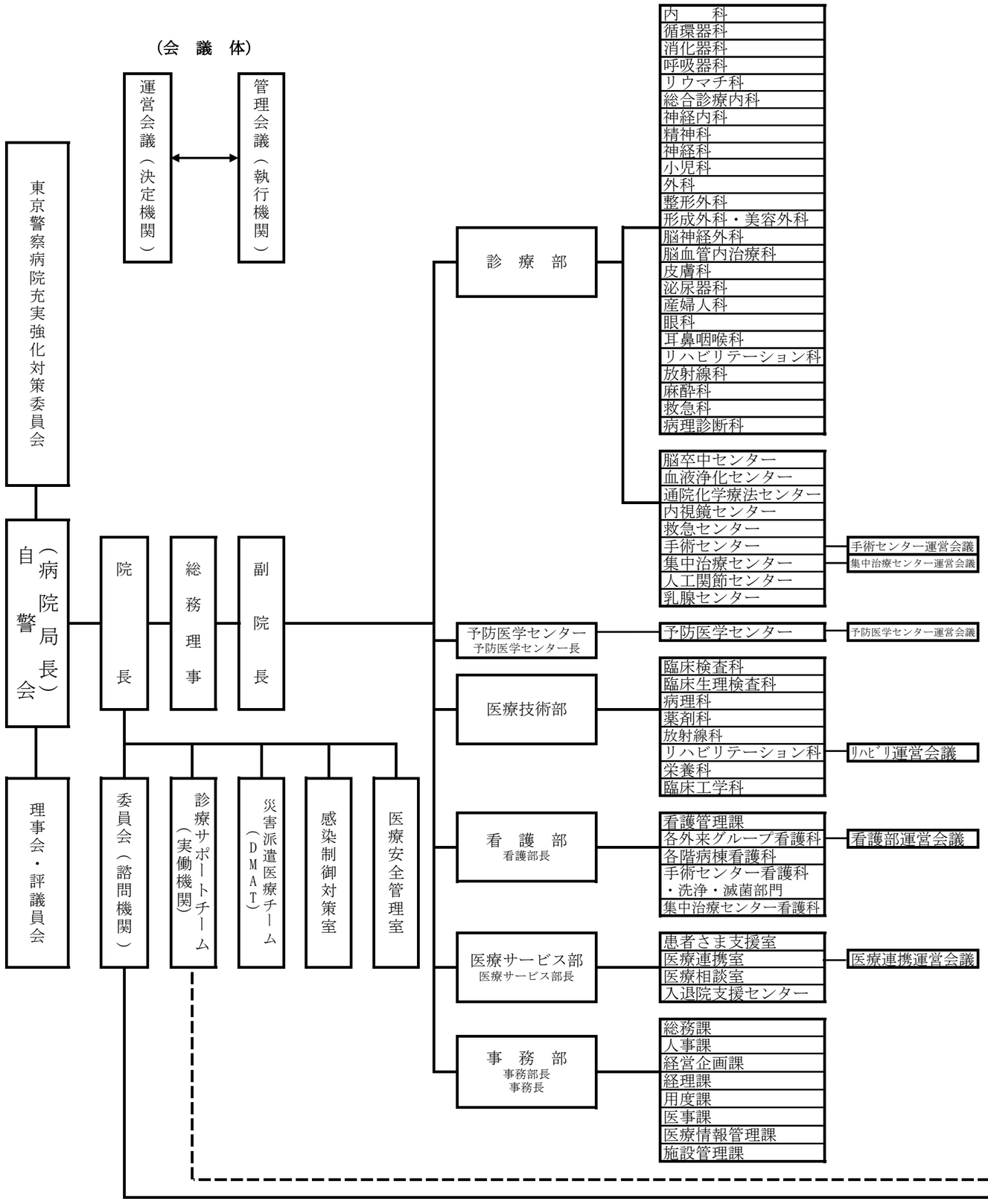

所属運営会議
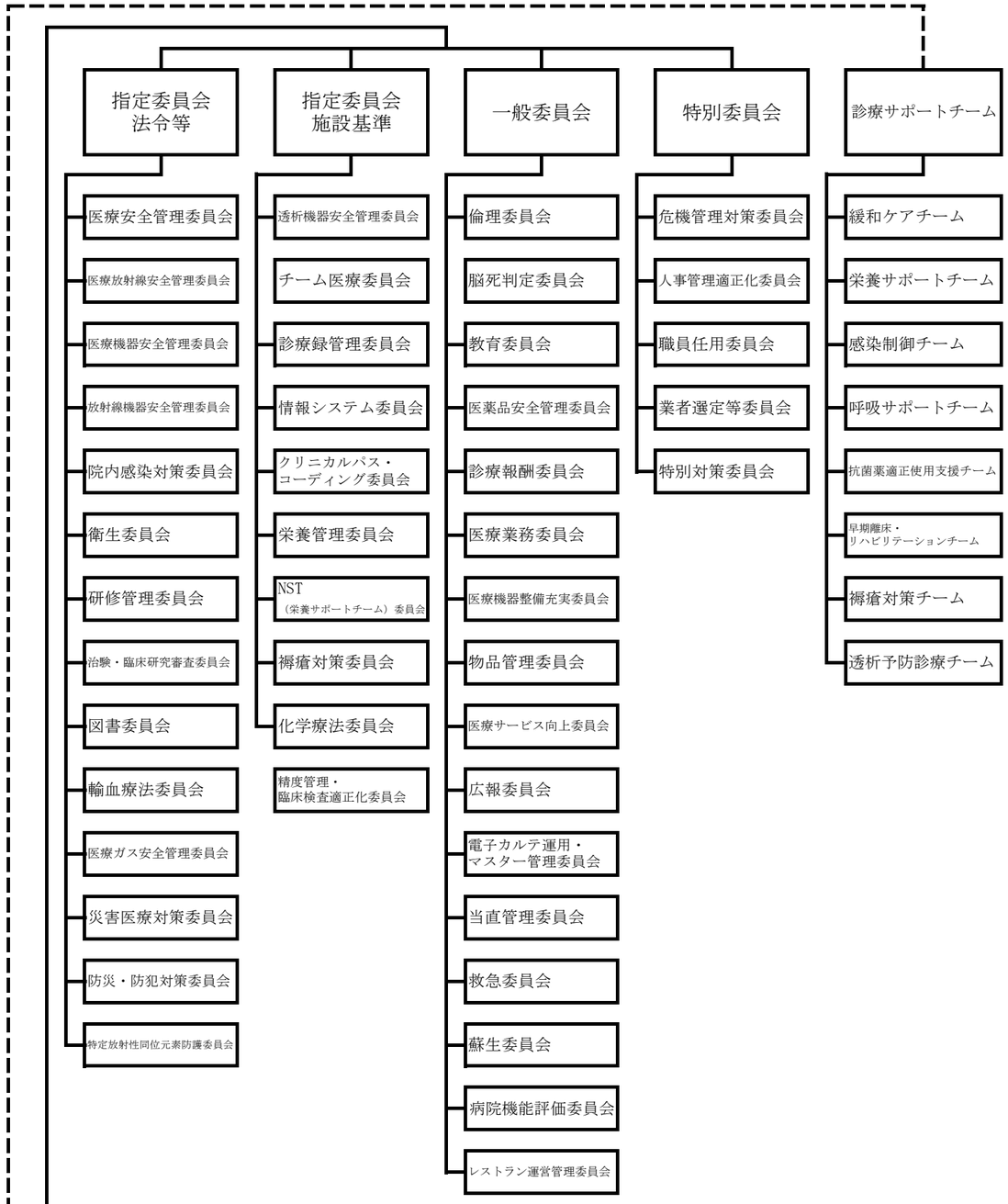
東京警察病院 委員会組織図